	800	800Di	870
• Working height • Hauteur travail • Arbeitshöhe • Altura trabajo • Altezza di lavoro	8,00 m	8,00 m	8,72 m
• Stowed height • Hauteur repliée • Bauhöhe • Alto de plataforma recogida • Altezza piattaforma abbassata	1,99 m	1,99 m	1,99 m
• Width • Largeur • Breite • Ancho • Larghezza	0,99 m	0,99 m	0,99 m
• Length • Longueur • Gesamtlänge • Longitud chassis • Lunghezza chassis	1,90 m	2,50 m	2,68 m
• Outreach with standard or (large platform) • Déport avec panier standard ou (grand panier) • Seitliche Reichweite Standard Plattform oder (mit grossem korb) • Alcance horizontal Plataforma estandar o (con cesta grande) • Sbraccio piattaforma standard (con cestello maggiorato)	2,20 m (2,50 m)	2,80 m	3,14 m (3,46 m)
• Weight • Poids • Eigengewicht • Peso • Peso	1950 kg	2000 kg	2980 kg
• Standard platform dimension or (large platform) • Dimension panier standard ou (grand panier) • Abmessungen Standard Plattform oder (mit grossem korb) • Dimensiones de la plataforma estandar o (con cesta grande) • Dimensioni della piattaforma standard (con cestello maggiorato)	0,70 x 0,90 m (1,01 x 0,90 m)	1,30 x 0,90 m	0,70 x 0,90 m (1,01 x 0,90 m)
• Work Platform capacity or (large platform) • Capacité de la plate-forme standard ou (grand panier) • Plattform Tragfähigkeit oder (mit grossem korb) • Capacidad de carga de la plataforma estandar o (con cesta grande) • Portata della piattaforma standard (con cestello maggiorato)	200 kg (200 kg)	200 kg	220 kg (200 kg)
• Stowed speed • Vitesse repliée • Fahrgeschwindigkeit im einteleskopierten Zustand • Velocidad con plataforma recogida • Velocità piattaforma abbassata	0 - 4 km/h	0 - 4 km/h	0 - 3,7 km/h
• Gradeability • Pente admissible • Steigfähigkeit • Pendiente admisible • Pendenza superabile	20%	20%	15%
• Slewing • Orientation • Schwenkbereich • Rotación • Rotazione	360°	360°	180°
• Max. wind speed for outdoor use • Vitesse maxi. du vent en usage extérieur • Maximale Windgeschwindigkeit beim Ausseneinsatz • Velocidad máxima del viento para un uso exterior • Velocitá massima del vento con utilizzo in area esterna	12,5 m/s	0 m/s	12,5 m/s
• Turning radius inside/outside • Rayon de braquage intérieur/extérieur • Wenderadius innen/aussen • radio de Giro interior/exterior • Raggio di sterzata interno/esterno	1,05 m/ 2,40 m	1,05 m/ 2,40 m	1,02 m/ 2,40 m

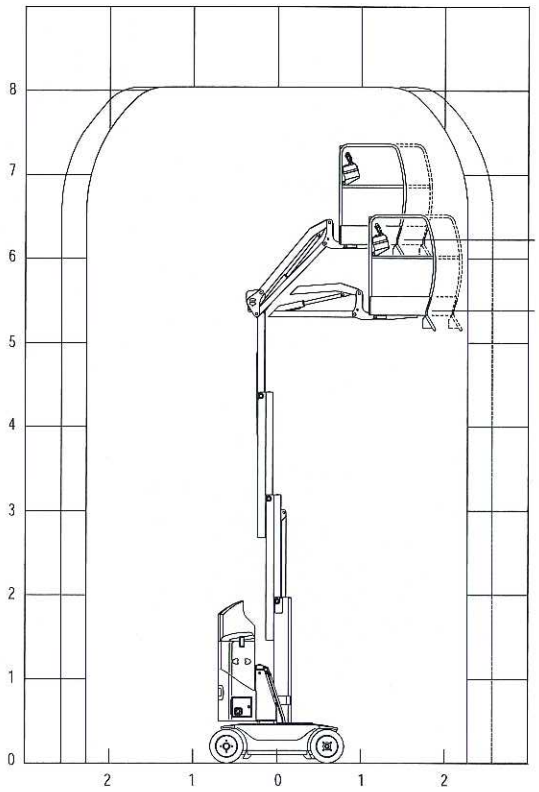

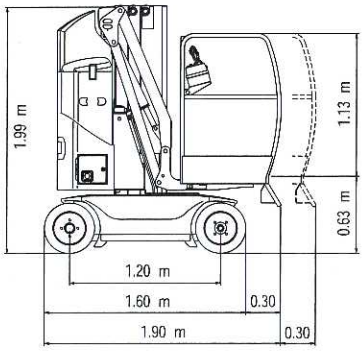

TOUCAN 800

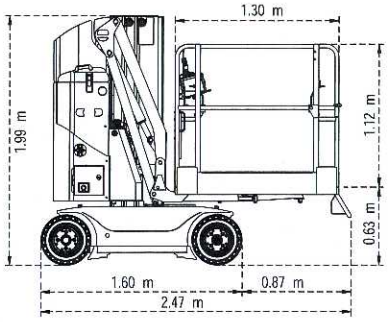

TOUCAN 800Di

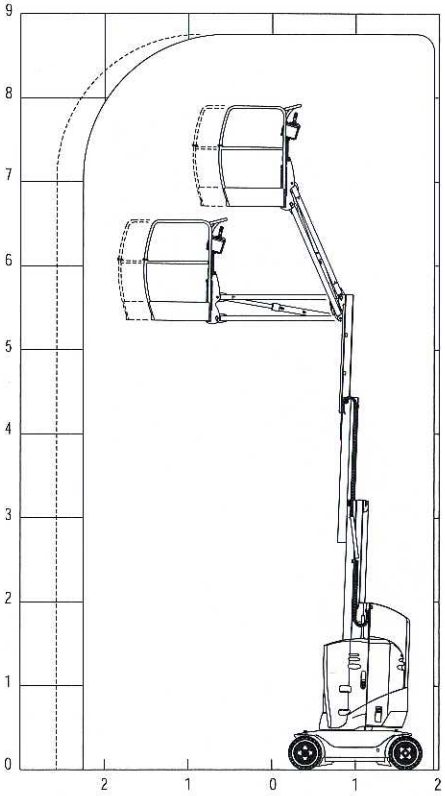

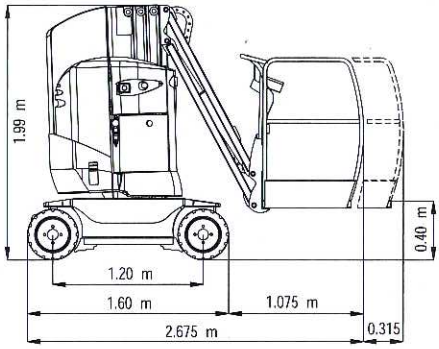

TOUCAN 870

JLGDANMARK
Tel: +45 (0) 43 54 43 22
Rosenvangen 15, 2635 Ishøj, Denmark

JLGDEUTSCHLAND
Tel: +49 (0) 421 693 500
JLG Deutschland GmbH,
Max Planck Strasse 21,
D-27721 Ritterhude/Ihlpohl (Bei Bremen),
Germany

JLGFRANCE
Tel: + 33 (0) 553 88 31 70
Fax: + 33 (0) 553 88 31 79
ZI de fauillet
47400 TONNEINS, France

JLGIBERICA
Tel: +34 93 772 47 00
Plataformas Elevadoras JLG Ibérica,
Trapadella 2,
Poligono Industrial Castellbisbal Sur,
Barcelona, Spain

JLGITALIA
Tel: +39 02 9359 5210
JLG Industries (Italia) s.r.l.,
Via Po. 22,
20010 Pregnana Milanese -ML-, Italy

JLGPOLSKA
Tel: +48 (0) 91 43 58 200
JLG Polska z.o.o.,
Krolewska 27,
00-060 Warsawa, Poland

JLGSVERIGE
Tel: +46 (0) 8 506 59500
JLG Sweden AB,
Enköpingsvägen 150,
Box 704,
SE-175 27 Järfälla, Sweden

JLGUK
Tel: +44 (0) 870 200 7700
JLG Industries (United Kingdom) Limited,
Bentley House, Bentley Avenue,
Middleton, Greater Manchester,
M42 2GP

CE

Printed in UK
FORM NO.: TOU002-0306-2000
PART NO.: TOU002-EUROPE

www.jlg.com